+7 (3852) 28-26-96
temron.ru

Водогрейные отопительные и промышленные котлы Temron WH 4

Конструкция: трехходовой с проходной топкой, охлаждаемой поворотной камерой, топка расположена по центру.

Характеристики

Технические характеристики

Номинальная производительность	МВт	4				
Максимально допустимое рабочее давление	МПа	0,6	1,0	1,3	1,6	2,0
Температура воды на выходе из котла	°С	110-140	110-150	110-160	110-170	110-190
Температура воды на входе в котел, не менее	°С	60				
Температура уходящих газов*	°С	180-185				
Расход топлива для природного газа с $Q^{р}_{н}$=8000 ккал/м³*	м³/ч	457				
Водяной объём котла	м³	6,8				
Расход воды через котел при Δt = 25 °С	м³/ч	138				
Сопротивление газового тракта	мбар	10,5				
Расход уходящих газов	кг/ч	6765				
КПД*	%	93				
Масса котла**	кг	8150	9130	10040	10505	11380

* При температуре подачи 100°С
** Масса может отличаться на 10%

Требование к качеству воды

Срок службы котла на прямую зависит от качества сетевой воды.

Предельно допустимая концентрация веществ в воде*:

- значение pH при 25°С от 7 до 11;
- карбонатная жесткость - 700 мкг-экв/кг;
- железо до 500 мкг/кг;
- кислорода до 50 мкг/кг;
- нефтепродукта до 1 мг.

*Данные приведены для температуры до 115°С,
при большей температуре смотреть РД 10-165.

Более подробная информация содержится:

ГОСТ Р55682.12 Требование к качеству питательной и котельной воды.

Размер топки

Размер топки, мм

Диаметр	Длина	Диаметр отверстия под горелку	Толщина горелочного камня (с плитой)	Вылет пламенной головы
Dт	Lт	d	S	S1*
1000	3800	400	230	20-120

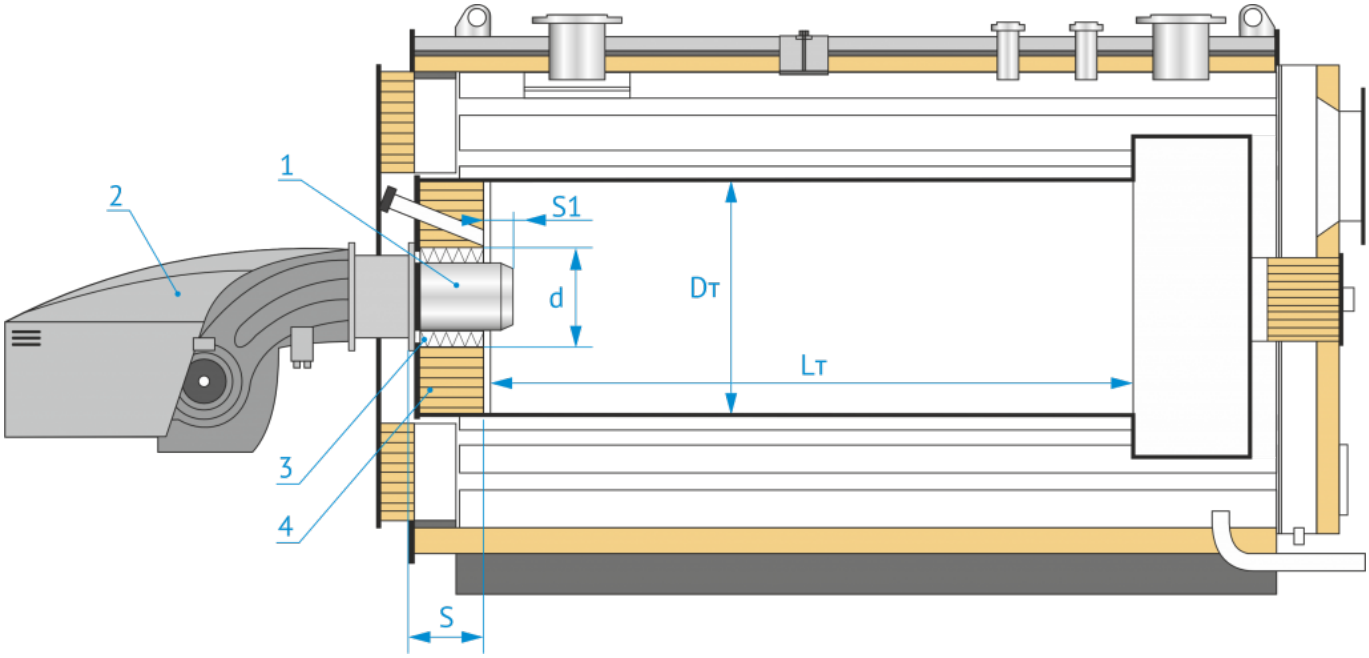

* Уточнить по документации на горелку. При наличии расхождений пользоваться рекомендациями поставщика горелки

1. Пламенная голова
2. Горелочное устройство
3. Теплоизоляционный материал
4. Огнеупорная изоляция

Чертежи и схемы

Габаритные и присоединительные размеры

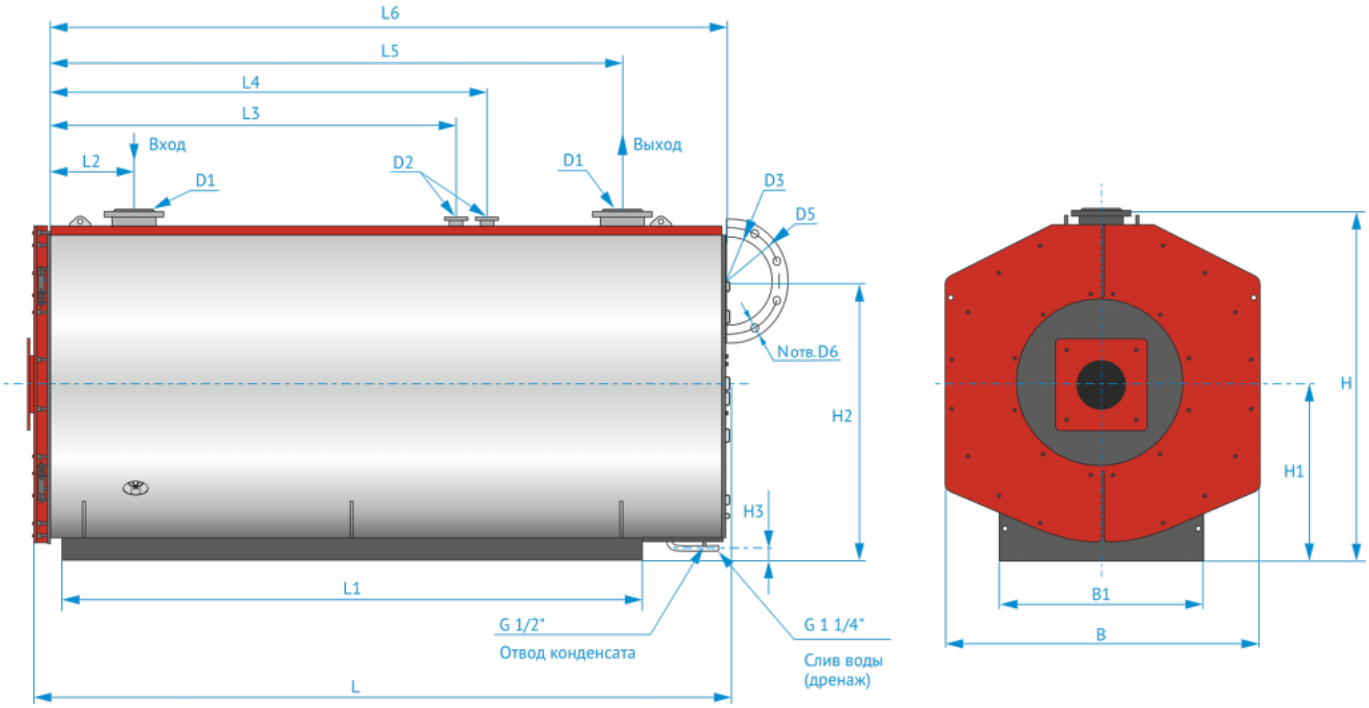

Габаритные размеры, мм

Длина	Ширина	Высота	Длина (рама)	Ширина (рама)	Ось горелки
L	B	H	L1	B1	H1
5205	2000	2440	3820	1400	1250

Присоединительные размеры, мм

Вход/Выход воды	Предохранительное устройство			Уходящие газы	Вход (воды)	Выход (воды)	Ось выхлопа	Ось дренажа	Фланец уходящих газов			
D1	L3	D2	L4	D3	L2	L5	H2	H3	L6	D5	D6	N
Ду 200	2305	Ду 50	2605	500	525	3900	1800	208	4880	530	7	10

Расположение в котельной

Рекомендуемые расстояния

— A - Котёл

— B1 - Ширина котла

— G - Горелка

— C - Автоматика

— D - Размер двери

— L1 - Длина котла

— F - Габарит горелки без пламенной головы

— * Обеспечить возможность для обслуживание поверхностей нагрева (чистки)

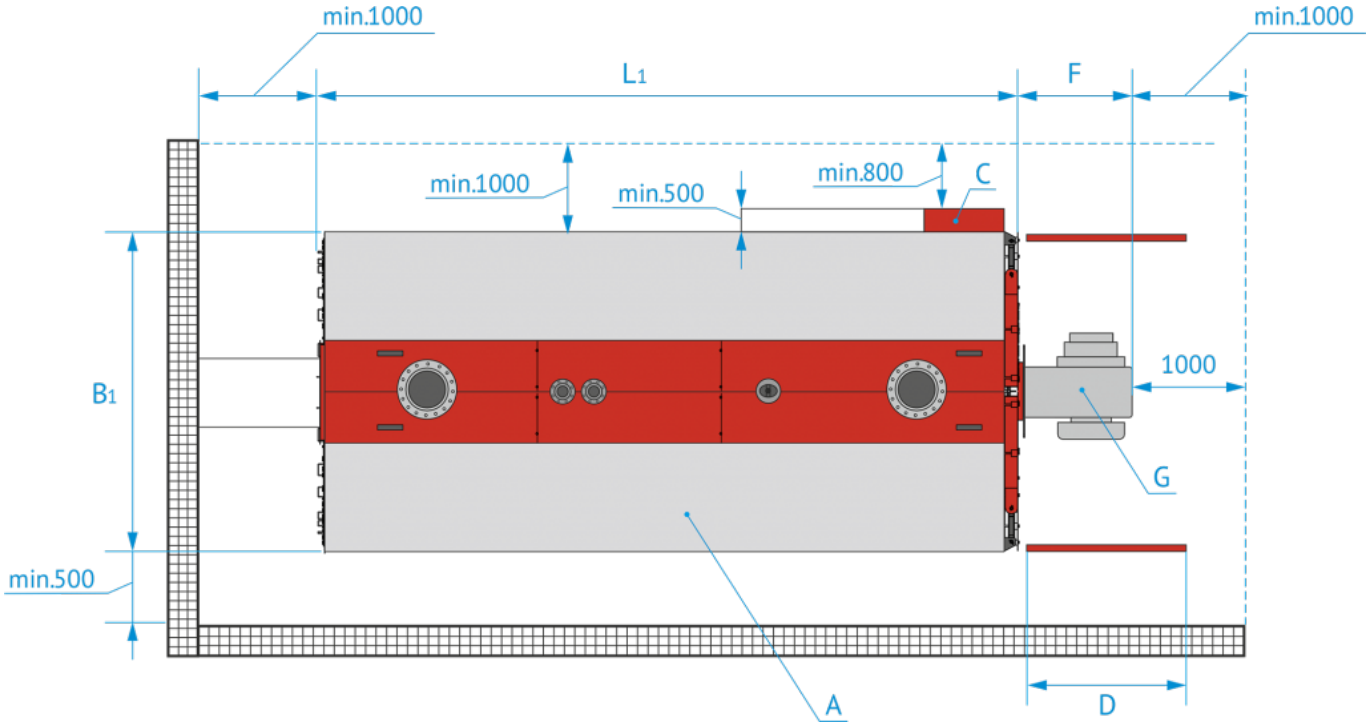

Основные элементы котла серии WH

Котёл TEMRON серии WH - стальной трехходовой газотрубный водогрейный котел с проходной топкой и дымогарными трубами.

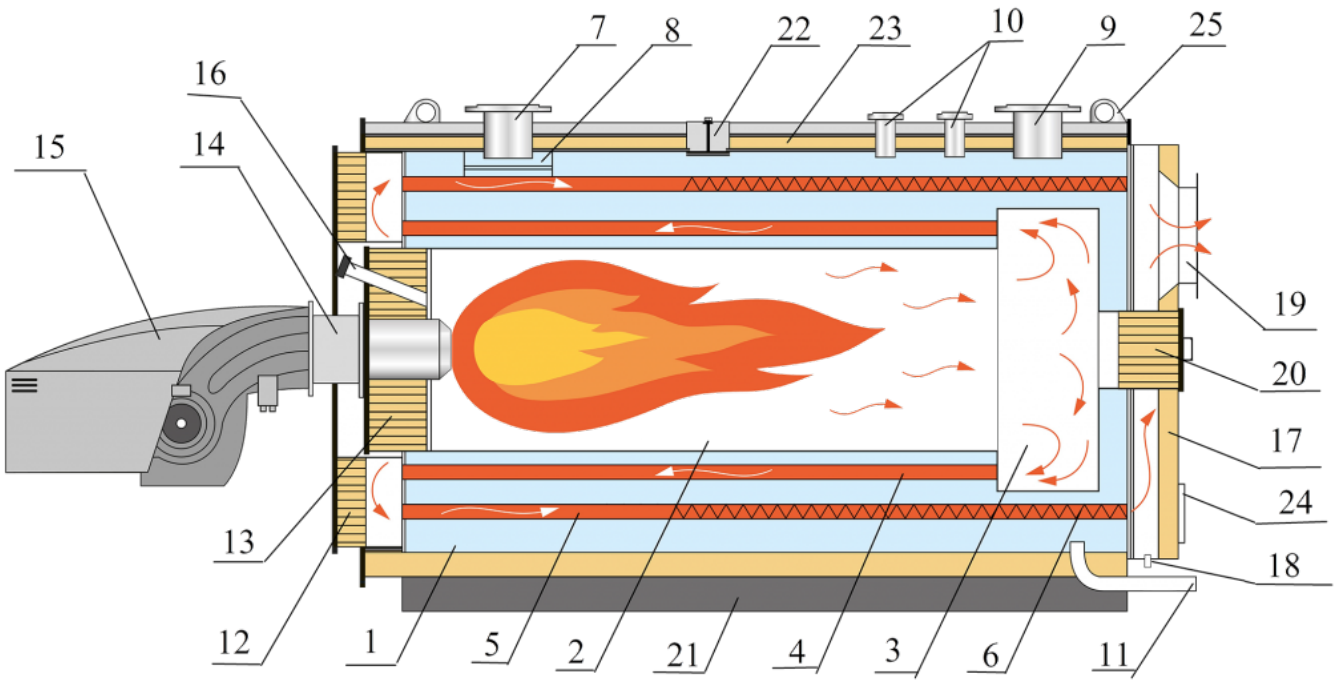

1
Корпус котла
2
Жаровая труба
3
Поворотная камера
4
Дымогарные трубы 2 ход
5
Дымогарные трубы 3 ход
6
Турбулизаторы
7
Штуцер входа воды
8
Водораспределительное устройство
9
Штуцер выхода воды
10
Штуцер для установки
предохранительных клапанов
11
Штуцер дренажа (слива)
12
Фронтовая дверь
(вторая поворотная камера)
13
Горелочный камень
14
Плита под горелку
15
Горелка
16

Гляделка
17
Короб дымовых газов
18
Штуцер отвода конденсата
19
Патрубок отвода дымовых газов
20
Люк для доступа в топку
21
Опора котла
22
Ревизионный лючок
23
Изоляция котла
24
Лючок для чистки
25
Строповочные уши